ZOFITHERM HP

Podpěra vedení hromosvodu do izolace

1. IDENTIFIKACE VÝROBKU

Název výrobku: ZOFITHERM HP Podpěra vedení hromosvodu do izolace
Typ výrobku: plastový upevňovací prvek jímacího vedení
Určení: součást vnějšího systému ochrany před bleskem (LPS)

Výrobek je určen pro upevnění jímacího vedení na zateplených fasádách s omítkovým souvrstvím (ETICS).

2. POPIS VÝROBKU

ZOFITHERM HP je upevňovací prvek jímacího vedení tvořený nosným kotvícím modulem do tepelné izolace s omítkovým souvrstvím a šroubovací **plastovou podpěrou** jímacího vedení. Výrobek umožňuje bezpečné a funkční upevnění jímacího vedení na fasádních tepelně-izolačních systémech ETICS bez vzniku významných tepelných mostů.

Podpěra je provedena jako kluzná a umožňuje axiální pohyb jímacího vedení v souladu s požadavky na dilatační chování jímací soustavy.

3. KLASIFIKACE PODLE ČSN EN 62561-1

3.1 Podle materiálu upevňovacího prvku

Upevňovací prvek je klasifikován jako: nekovový upevňovací prvek (plast)

3.2 Podle způsobu upevnění jímacího vedení

Upevnění jímacího vedení je provedeno: bez použití šroubů (zacvaknutím)

3.3 Podle provedení svorek jímacího vedení

Upevňovací prvek je navržen tak, aby: sevřel jímací vedení a současně umožnil jeho axiální pohyb (kluzné provedení)

4. MATERIÁL A SLOŽENÍ VÝROBKU

1. Hmoždinka do izolantu:
Nylon polyamid PA6

2. Šroub:
Ocel třídy 4.6 podle DIN EN ISO 898-1

3. Podpěra jímacího vedení s krytkou:
Nylon polyamid PA6 (UV stabilní plast)

4. Pěnová podložka:
XPE – expandovaný polyetylen

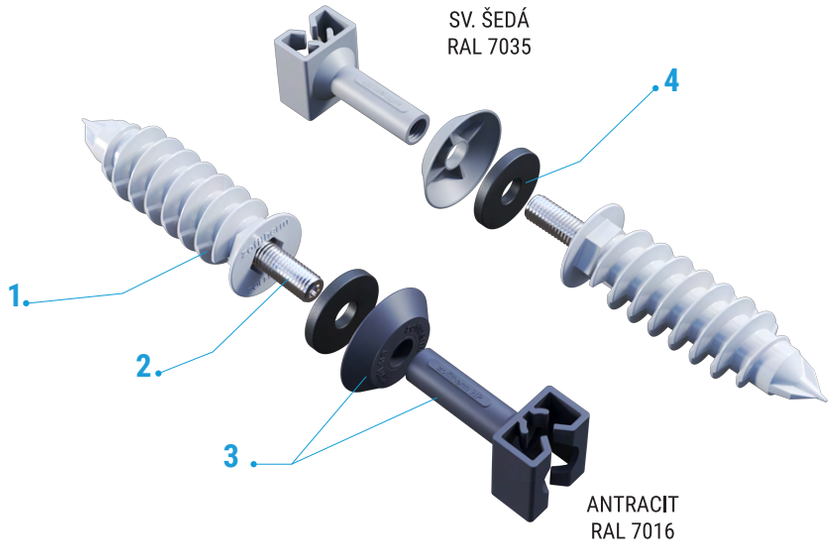

ZOFITHERM HP ANTRACIT RAL 7016:
Kód: ZT.108.01
EAN: 735745093726

ZOFITHERM HP SV. ŠEDÁ RAL 7035:
Kód: ZT.108.02
EAN: 745604879996

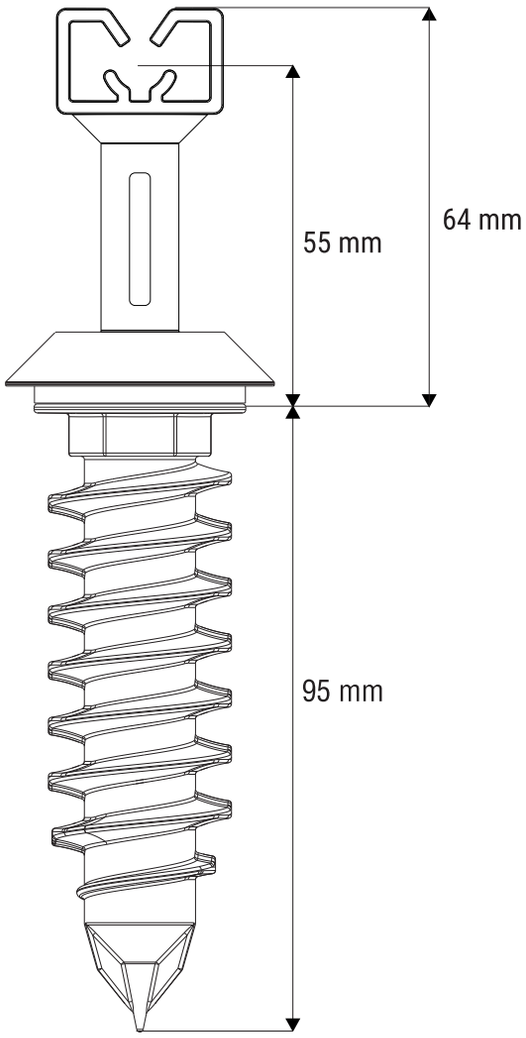

5. TECHNICKÉ PARAMETRY

5.1 Základní technické údaje:

Délka hmoždinky:95 mm
Minimální hloubka zašroubování: 95 mm
Pohon: TORX T25
Připojovací závit: M10
Délka závitu: 25 mm
Vzdálenost jímacího vedení od povrchu fasády: 55 mm
Počet kusů v balení: 50 ks

5.2 Jímací vedení – rozsah použití:

Minimální průměr jímacího vedení: 8 mm
Maximální průměr jímacího vedení: 8 mm

Povolený materiál jímacího vedení:
- AlMgSi drát, průměr 8 mm
- Cu drát, průměr 8 mm

5.3 Instalační povrch:

Typ instalačního povrchu: ETICS zateplovací fasádní systém s omítkovým souvrstvím

Použitelné tepelné izolanty:
- EPS
- XPS
- PIR
- PUR
- MW (minerální vlna, podélné vlákno s pevností - TR 10, TR 15, TR 80)

5.4 Instalační pokyny:

(v souladu s ČSN EN 62561-1, čl. 5.4)

Instalace upevňovacího prvku musí být provedena v souladu s:
- ČSN EN 62305-3
- technickou dokumentací a pokyny výrobce

Výrobce stanovuje následující instalační podmínky:
a. Klasifikace upevňovacího prvku je uvedena v kapitole 3 tohoto technického listu.
b. Upevňovací prvek je určen výhradně pro jímací vedení o průměru 8 mm.
c. Povolené materiály jímacího vedení jsou uvedeny v kapitole 5.2.
d. Typ instalačního povrchu je uveden v kapitole 5.3.
e. Doporučený způsob sestavení, instalace a upevnění je uveden v kapitole montažní postup
f. Boční zatížení upevňovacího prvku: 200 N.
g. Zatížení axiálním pohybem jímacího vedení: 40 N.

6. ZATÍŽENÍ PODLE ČSN EN 62561-1

Boční zatížení upevňovacího prvku: 200 N
Zatížení axiálním pohybem jímacího vedení: 40 N

Uvedené hodnoty představují maximální dovolené zatížení upevňovacího prvku jímacího vedení.

7. ZNAČENÍ VÝROBKU

(podle ČSN EN 62561-1, čl. 5.5)

Upevňovací prvek jímacího vedení je označen:
- obchodním názvem nebo ochrannou známkou výrobce
- identifikací typu výrobku

Pokud není značení umístěno přímo na výrobku, je uvedeno na nejmenším obalu, ve kterém je výrobek dodáván, případně v průvodní dokumentaci.

8. DOPLŇUJÍCÍ TECHNICKÉ INFORMACE

Únosnost kotevního modulu v ETICS:

Níže uvedené hodnoty představují výsledky zkoušek mechanické únosnosti kotevního modulu při kotvení do tepelně-izolačních materiálů ETICS.
Uvedené hodnoty se vztahují k únosnosti kotvicího modulu v podkladu a **nejsou předmětem zkoušek dle ČSN EN 62561-1.**

Měřená veličina	Jednotka	Požadovaná hodnota [1]	Naměřená hodnota [2]
Axiální tahová únosnost Podklad minerální vlna	kN	≥ 0,20	0,26
Únosnost ve smyku Podklad minerální vlna	kN	≥ 0,27	0,36
Axiální tahová únosnost Podklad šedý EPS 70F	kN	≥ 0,29	0,38
Únosnost ve smyku Podklad šedý EPS 70F	kN	≥ 0,44	0,58
Axiální tahová únosnost Podklad soklový tvrzený EPS 150	kN	≥ 0,44	0,59
Únosnost ve smyku Podklad soklový tvrzený EPS 150	kN	≥ 0,64	0,85
Axiální tahová únosnost Podklad PIR fasádní deska EUROPIR	kN	≥ 0,41	0,54
Únosnost ve smyku Podklad PIR fasádní deska EUROPIR	kN	≥ 0,81	1,08

1. deklarace výrobce
2. převzato ze Zkušebního protokolu akreditované laboratoře č. **785200512-01**

9. SOULAD S NORMAMI

Výrobek ZOFITHERM HP je navržen a určen k použití jako upevňovací prvek jímacího vedení v souladu s následujícími normami:

- **ČSN EN 62561-1** – Součásti systému ochrany před bleskem (LPSC)
- **ČSN EN 62305-3** – Ochrana před bleskem – Část 3: Hmotné škody na stavbách a ohrožení života

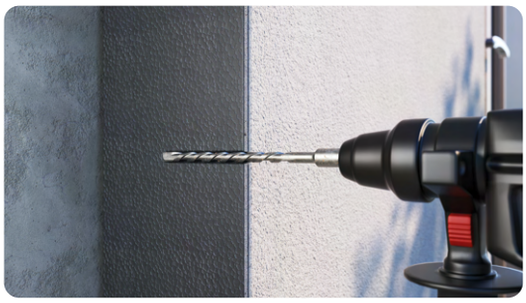

1. Předvrtání otvoru pro kotvící modul

Do hotové fasády předvrtáme díru v místě, kde bude hmoždinka umístěna. Pro zvýšení únosnosti spoje s tepelným izolantem doporučujeme do předvrtaného otvoru pro montáž kotvícího modulu lepící pěnu.

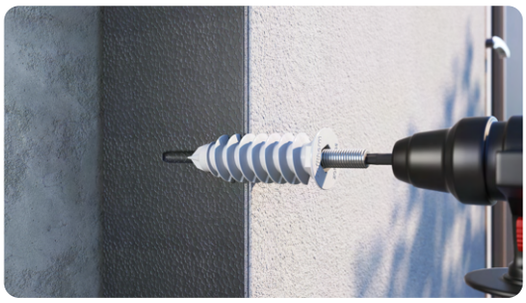

2. Zašroubování kotvícího modulu

Pomocí BITU TORX T25 zašroubujeme hmoždinku po okraj fasády. Při použití AKU šroubováku nastavte nízký moment utahování. Snažíme se dodržet kolmý úhel zašroubování hmoždinky.

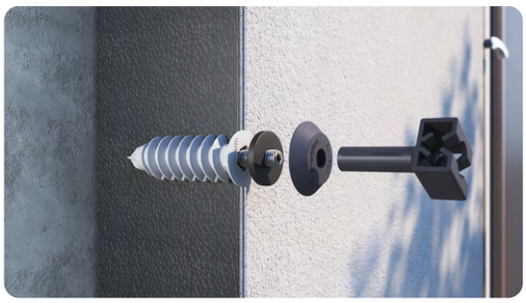

3. Nasazení těsnící podložky a krytky

Na zašroubovaný kotvící modul nasadíme pěnové těsnění a nasledně barevnou krytku.

4. Našroubování podpěry hromosvodu

Na závitovou část kotvícího modulu našroubujeme podpěru hromosvodu. Vše přiměřeně dotáhneme.

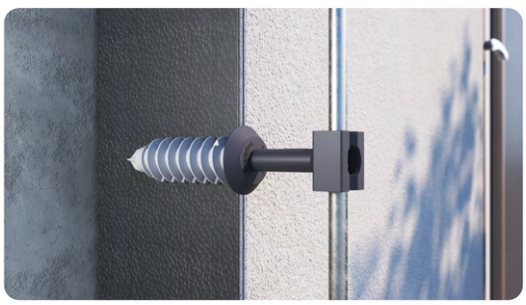

5. Rozmístění kotev na fasádě

Hromosvod doporučujeme kotvit v rozpětí ZOFITHERM HP hmoždinek max. po 100 cm.